こちらのボディ着色レイヤーで本体のカラーを選択して加工レイヤーに実寸のデザインを配置してください。

左から見えるデザインを配置

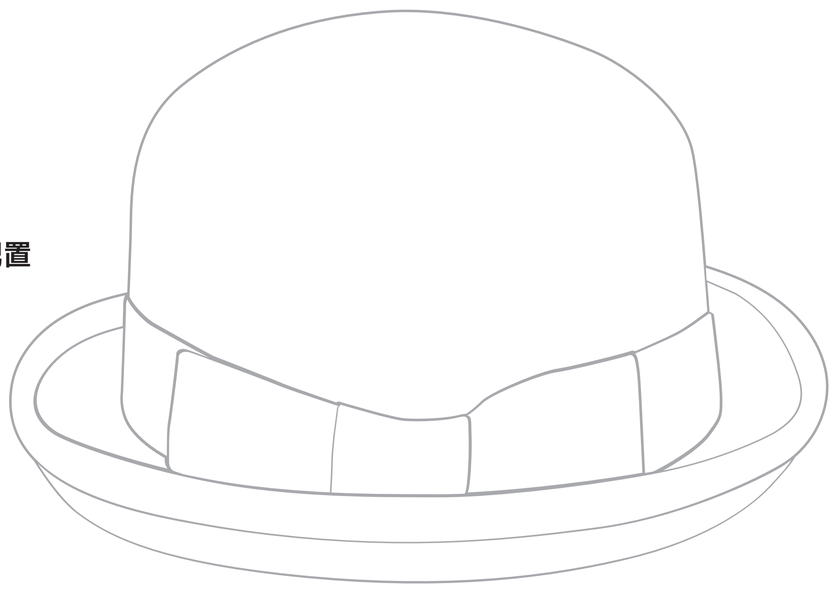

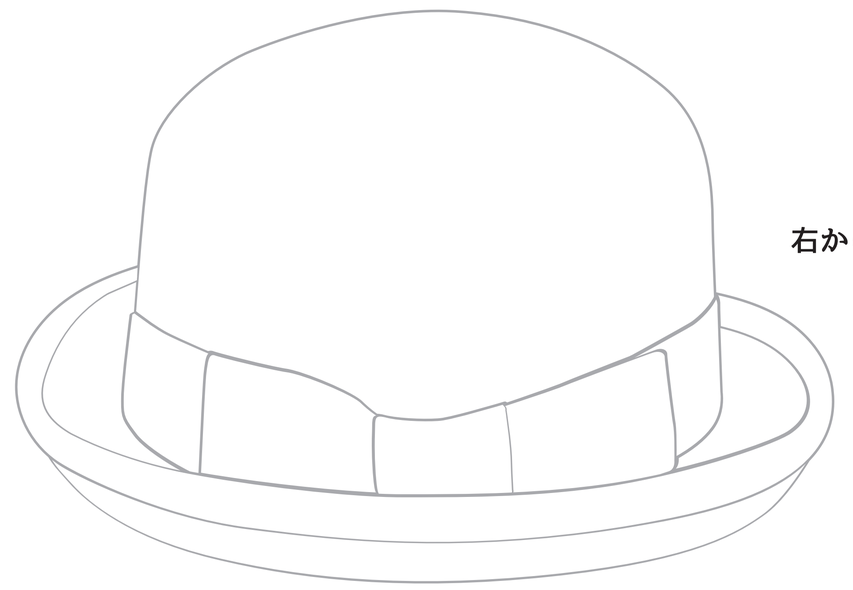

右から見えるデザインを配置

ボディ・加工の着色はスポイトツールを使って着色お願いします。

ご使用の液晶の設定や照明の環境・素材・加工方法などによって実際の色とは異なる場合がございます。予めご了承の程よろしくお願い申し上げます。

1002 705C パウダーピンク	1326 2057C オペラモーブ	1103 0131C エッグシェル	1071 2281C フレッシュ・グリーン	1510 7457C アクア	2100 4755C アイボリー	1824 5245C ペール・アイリス	1358 213C ショッキングピンク	1175 1807C バーミリオン	1705 7512C イエロー・オーカー	1428 2410C リーフ・グリーン	1036 2144C コバルト・ブルー	2210 2310C サンド	1611 431C スチール・グレー	金糸3 ライトゴールド	金糸5 ゴールド
1003 1895C ベビーピンク	1139 2058C ディープ・ピンク	1104 1215C ライト・レモン	1088 5777C ブレス・スプリング	2913 318C アイル・ブルー	1851 481C ミルキー	1819 2635C ソフト・ラベンダー	9226 1805C フェニックスレッド	2120 7604C ベージュ・ホワイト	2023 2309C クリーム・イエロー	1081 5807C ホワイト・ツリー	1245 2975C スカイブルー	1167 2315C ココナッツ	1612 433C ガーゴイル	金糸 9 ディープゴールド	銀糸 シルバー
1243 2037C ライトピンク	1352 2054C マッシュ・ローズ	1111 123C イエロー	1089 576C レタス・グリーン	2915 7711C アルパイン・ブルー	1852 465C ビスケット	1821 2101C アイリス	9227 1815C レッドアップル	1710 137C フレッシュ・オレンジ	2027 614C ブールジョン	1236 2276C アップル・グリーン	1230 278C ゼンスブルー	1954 4635C ブラウン	1944 424C グレー		
1138 2038C ピンク	1012 169C オーロラ・ピンク	1094 102C レモン・イエロー	1090 5747C モス・グリーン	1034 2218C アザー・ブルー	1110 471C サンセット	2815 2627C パープル	9023 1807C ルージュ	1708 1345C ジョーンドナーブル	2029 617C プリムローズ・イエロー	1256 2260C ミント	1232 7682C サザン・クロス	1170 478C コンゴ・ブラウン	2408 403C グーズグレー		
1129 184C ポンパドール・ピンク	1014 177C フォンダント・ピンク	1105 7405C レモン	1072 7494C グラス・グリーン	1046 2220C オールド・ブルー	1860 2443C オールド・ゴールド	1125 2577C ペール・ライラック	9026 1817C ワインレッド	1099 1365C ミルキー・オレンジ	2032 7754C グリーンマスカット	1059 369C エメラルド・グリーン	1233 2146C ブルー	1168 4745C グレージュ	2820 2363C ラベンダー・グレー		
9323 205C タヒチ・ピンク	1343 1777C エンパイア・ローズ	1106 117C カナリー	1057 2292C ライム・グリーン	1528 2224C ケンブリッジ・ブルー	1159 2449C バーガンディ	1803 268C ムラサキ	1349 7420C モロッコレッド	1332 716C スパニッシュ・オレンジ	2035 110C サルファーイエロー	1238 3305C グリーン	1039 2766C ウルトラマリン	2124 4725C ココア・ホイップ	1198 ホワイト		
9024 207C チェリーピンク	1174 7618C タンジェリン・オレンジ	1704 7550C エィンシャン・ゴールド	1086 2279C レネット	1035 2915C チョーク・ブルー	2300 7534C スノーホワイト	2414 407C アルミニウム・グレー	9022 485C レッド	1866 159C オレンジ	1119 7551C シュベーフェル	1080 560C ボトル・グリーン	2518 539C インディゴ	2220 4625C コーヒー	1197 ブラック		

フェルト素材の場合は、こちらの7色から選択して着色をしてください。

ブラック	4655C ベージュ	440C ダークブラウン	296C ネイビー	209C ワイン	433C チャコールMIX	5743C カーキ

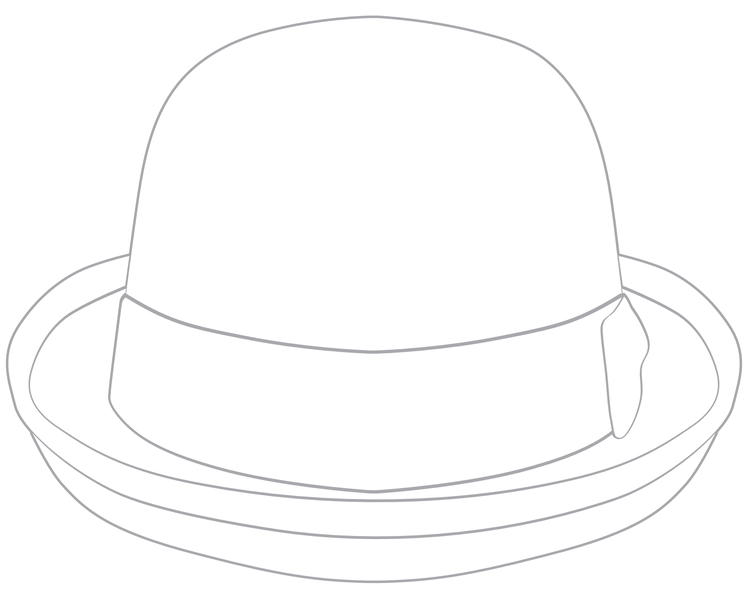

正面から見えるデザインを配置

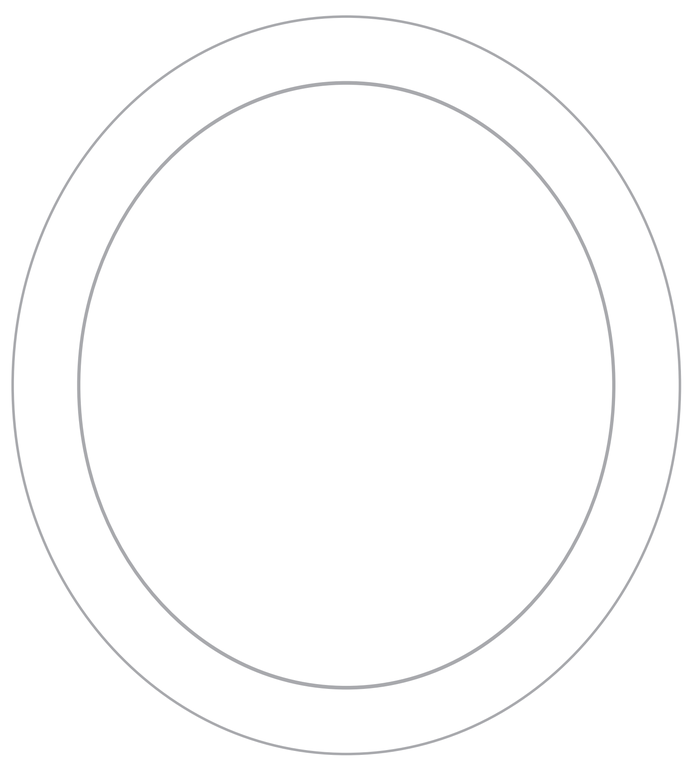

天井・庇オモテにデザインを配置
※下側が正面になります。

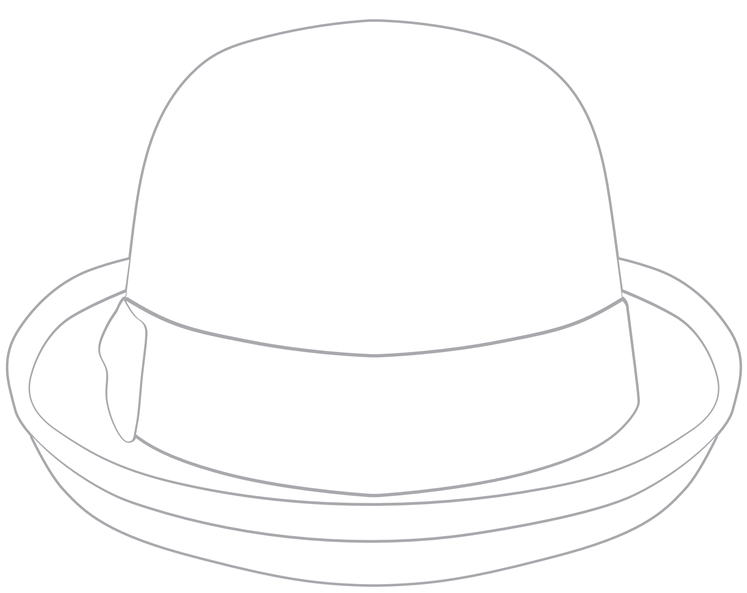

後ろから見えるデザインを配置

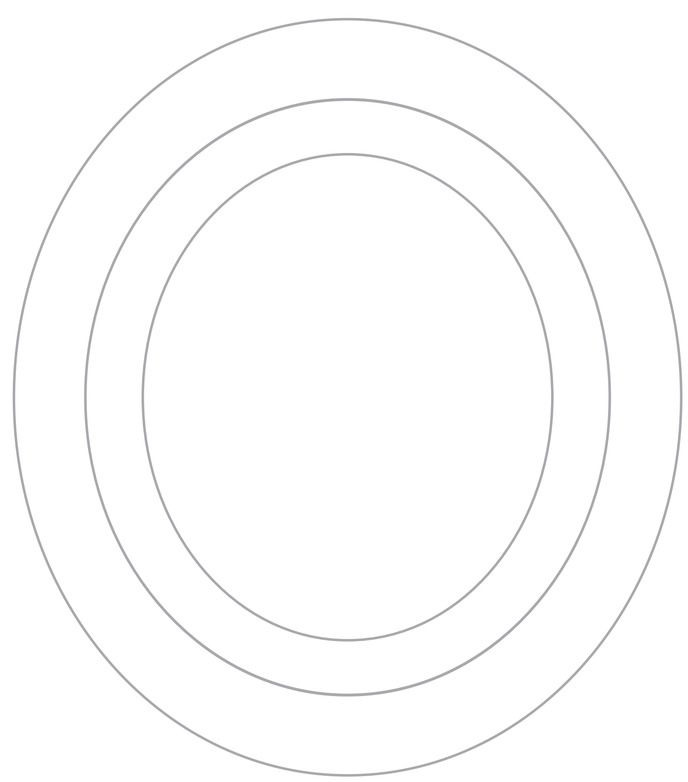

庇裏にデザインを配置
※上側が正面になります。
帽子内側のビン皮の着色