加工レイヤーに実寸のデザインを配置してください。本体色はボディ着色レイヤーで変更できます。

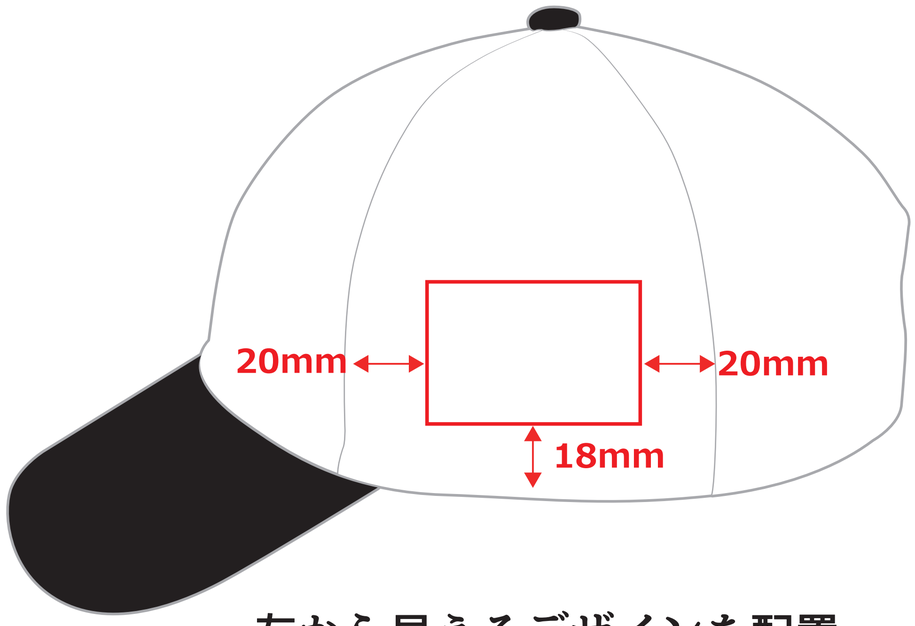

左から見えるデザインを配置

加工可能サイズW60mmH40mm

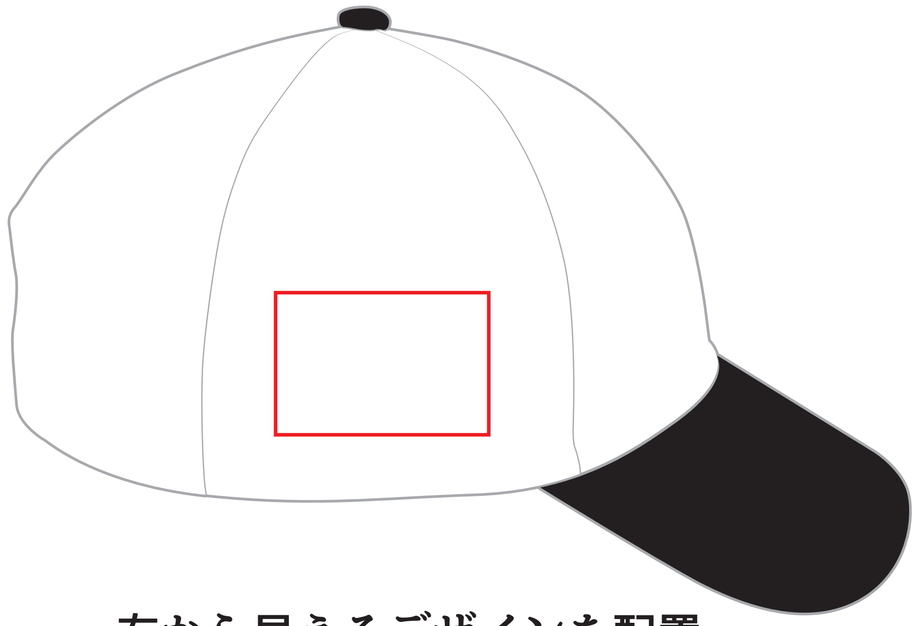

右から見えるデザインを配置

加工可能サイズW60mmH40mm

ボディ・加工の着色はスポイトツールを使って着色お願いします。

ご使用の液晶の設定や照明の環境・素材・加工方法などによって実際の色とは異なる場合がございます。予めご了承の程よろしくお願い申し上げます。

																金糸3	ライトゴールド	金糸5	ゴールド	金糸9	ディープゴールド	銀糸	シルバー
1002 705C	パウダーピンク	1326 2057C	オペラモーブ	1103 0131C	エッグシェル	1071 2281C	フレッシュ・グリーン	1510 7457C	アクア	2100 4755C	アイボリー	1824 5245C	ペール・アイリス	1358 213C	ショッキングピンク	1175 1807C	バーミリオン	1705 7512C	イエロー・オーカー	1428 2410C	リーフ・グリーン	1036 2144C	コバルト・ブルー
2210 2310C	サンド	1611 431C	スチール・グレー	1003 1895C	ベビーピンク	1139 2058C	ディープ・ピンク	1104 1215C	ライト・レモン	1088 5777C	プレス・スプリング	2913 318C	アイル・ブルー	1851 481C	ミルキー	1819 2635C	ソフト・ラベンダー	9226 1805C	フェニックスレッド	2120 7604C	ベージュ・ホワイト	2023 2309C	クリーム・イエロー
1081 5807C	ホワイト・ツリー	1245 2975C	スカイブルー	1167 2315C	ココナッツ	1612 433C	ガーゴイル	1243 2037C	ライトピンク	1352 2054C	マッシュ・ローズ	1111 123C	イエロー	1089 576C	レタス・グリーン	2915 7711C	アルパイン・ブルー	1852 465C	ビスケット	1821 2101C	アイリス	9227 1815C	レッドアップル
1710 137C	フレッシュ・オレンジ	2027 614C	プールジョン	1236 2276C	アップル・グリーン	1230 278C	ゼンスブルー	1954 4635C	ブラウン	1944 424C	グレー	1138 2038C	ピンク	1012 169C	オーロラ・ピンク	1094 102C	レモン・イエロー	1090 5747C	モス・グリーン	1034 2218C	アザー・ブルー	1110 471C	サンセット
2815 2627C	パープル	9023 1807C	ルージュ	1708 1345C	ショーンドナーブル	2029 617C	プリムローズ・イエロー	1256 2260C	ミント	1232 7682C	サザン・クロス	1170 478C	コンゴ・ブラウン	2408 403C	グーズグレー	1129 184C	ボンバドール・ピンク	1014 177C	フォンダント・ピンク	1105 7405C	レモン	1072 7494C	グラス・グリーン
1046 2220C	オールド・ブルー	1860 2443C	オールド・ゴールド	1125 2577C	ベール・ライラック	9026 1817C	ワインレッド	1099 1365C	ミルキー・オレンジ	2032 7754C	グリーンマスカット	1059 369C	エメラルド・グリーン	1233 2146C	ブルー	1168 4745C	グレージュ	2820 2363C	ラベンダー・グレー	9323 205C	タヒチ・ピンク	1343 1777C	エンパイア・ローズ
1106 117C	カナリー	1057 2292C	ライム・グリーン	1528 2224C	ケンブリッジ・ブルー	1159 2449C	バーガンディ	1803 268C	ムラサキ	1349 7420C	モロッコレッド	1332 716C	スパニッシュ・オレンジ	2035 110C	サルファーイエロー	1238 3305C	グリーン	1039 2766C	ウルトラマリン	2124 4725C	ココア・ホイップ	1198	ホワイト
9024 207C	チェリーピンク	1174 7618C	タンジェリン・オレンジ	1704 7550C	エィンシャン・ゴールド	1086 2279C	レネット	1035 2915C	チョーク・ブルー	2300 7534C	スノーホワイト	2414 407C	アルミニウム・グレー	9022 485C	レッド	1866 159C	オレンジ	1119 7551C	シュペーフェル	1080 560C	ボトル・グリーン	2518 539C	インディゴ
2220 4625C	コーヒー	1197	ブラック																				

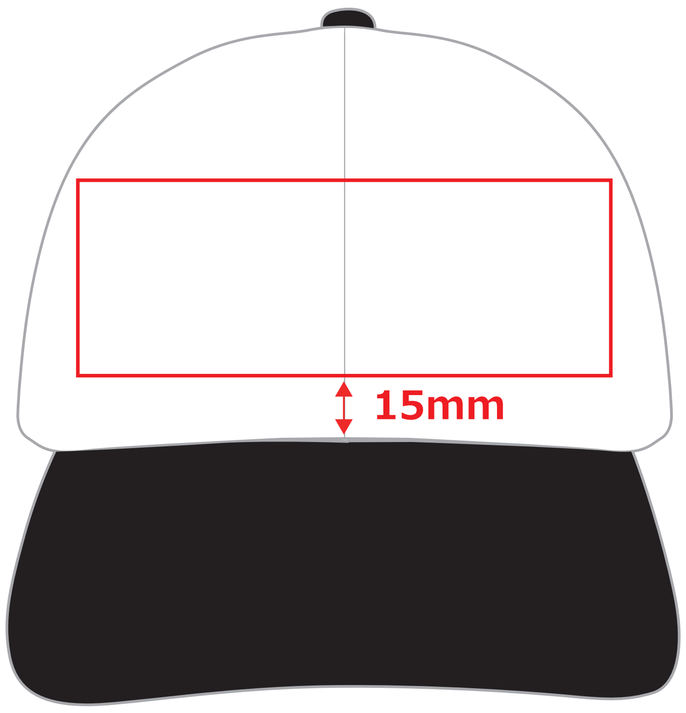

正面から見えるデザインを配置

加工可能サイズW150mmH55mm

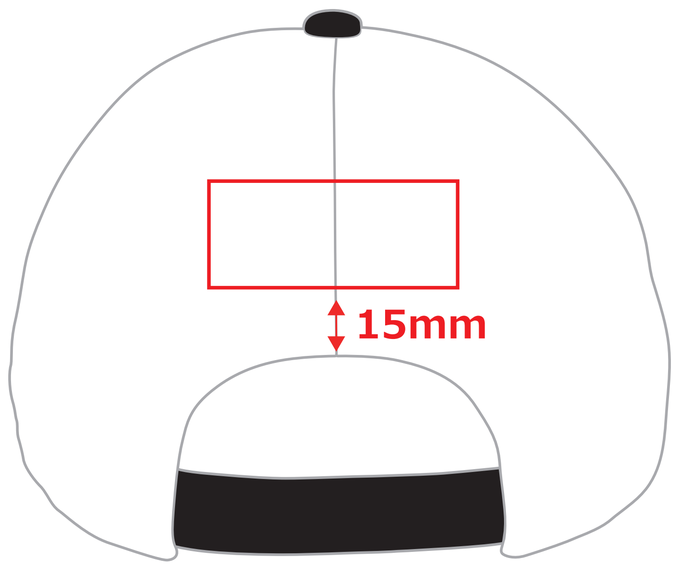

後ろから見えるデザインを配置

加工可能サイズW70mmH30mm