# NEWHATTAN 1400 定番コットンツイル 6パネル ローキャップ

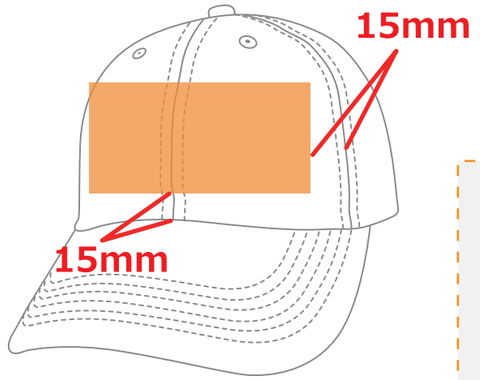


※加工可能最大サイズ※
W150mm×H50mm
【加工不可範囲】
下から15mm左右つなぎ目15mm

正面【FRONT】↓↓↓加工可能最大実寸サイズ

W150mm×H50mm

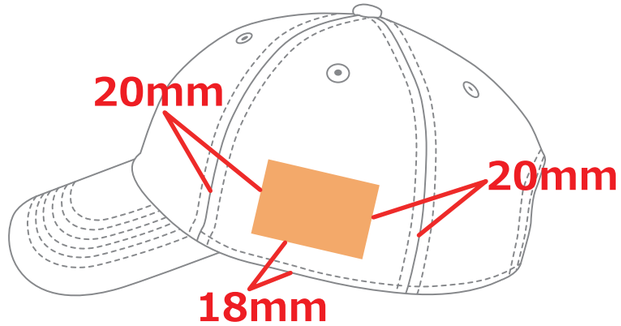


※加工可能最大サイズ※
W60mm×H40mm
【加工不可範囲】
下から18mm左右つなぎ目20mm

左【LEFT】↓↓↓
加工可能最大実寸サイズ

W60mm×H40mm

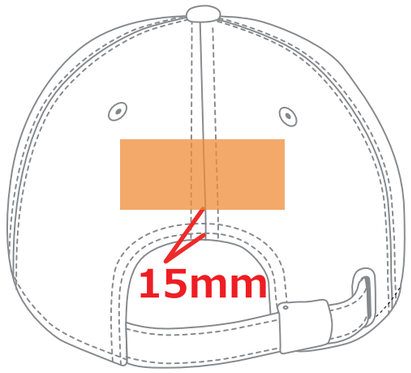


※加工可能最大サイズ※
W70mm×H30mm
【加工不可範囲】下から15mm

後頭部【BACK】↓↓↓
加工可能最大実寸サイズ

W70mm×H30mm

※アジャスターベルト加工可能最大サイズ※

W120mm×H15mm【加工不可範囲】両端から10mm

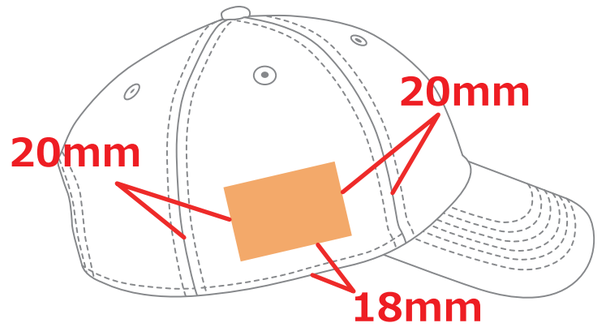


※加工可能最大サイズ※
W60mm×H40mm
【加工不可範囲】
下から18mm左右つなぎ目20mm

右【RIGHT】↓↓↓
加工可能最大実寸サイズ

W60mm×H40mm

## 着色の際は必ずスポイトツールをつかって加工データの着色をお願いします。

| | | | | | | | | | | | | | | | | | | | |
|---|---|---|---|---|---|---|---|---|---|---|---|---|---|---|---|---|---|---|---|
| 1002 パウダーピンク | 1326 オペラモーブ | 1103 エッグシェル | 1071 フレッシュ・グリーン | 1510 アクア | 2100 アイボリー | 1824 ペール・アイリス | 1358 ショッキングピンク | 1175 バーミリオン | 1705 イエロー・オーカー | 金糸3 ライトゴールド | 金糸5 ゴールド | 金糸 9 ディープゴールド | 銀糸 シルバー |
| 1003 ベビーピンク | 1139 ディープ・ピンク | 1104 ライト・レモン | 1088 ブレス・スプリング | 2913 アイル・ブルー | 1851 ミルキー | 1819 ソフト・ラベンダー | 9226 フェニックスレッド | 2120 ベージュ・ホワイト | 2023 クリーム・イエロー | 1428 リーフ・グリーン | 1036 コバルト・ブルー | 2210 サンド | 1611 スチール・グレイ |
| 1243 ライトピンク | 1352 マッシュ・ローズ | 1111 イエロー | 1089 レタス・グリーン | 2915 アルパイン・ブルー | 1852 ビスケット | 1821 アイリス | 9227 レッドアップル | 1710 フレッシュ・オレンジ | 2027 ブールジョン | 1081 ホワイト・ツリー | 1245 スカイブルー | 1167 ココナッツ | 1612 ガーゴイル |
| 1138 ピンク | 1012 オーロラ・ピンク | 1094 レモン・イエロー | 1090 モス・グリーン | 1034 アザー・ブルー | 1110 サンセット | 2815 パープル | 9023 ルージュ | 1708 ジョーンドナープル | 2029 プリムローズ・イエロー | 1236 アップル・グリーン | 1230 ゼンスブルー | 1954 ブラウン | 1944 グレイ |
| 1129 ボンバドール・ピンク | 1014 フォンダント・ピンク | 1105 レモン | 1072 グラス・グリーン | 1046 オールド・ブルー | 1860 オールド・ゴールド | 1125 ペール・ライラック | 9026 ワインレッド | 1099 ミルキー・オレンジ | 2032 グリーンマスカット | 1256 ミント | 1232 サザン・クロス | 1170 コンゴ・ブラウン | 2408 グーズグレイ |
| 9323 タヒチ・ピンク | 1343 エンパイア・ローズ | 1106 カナリー | 1057 ライム・グリーン | 1528 ケンブリッジ・ブルー | 1159 バーガンディ | 1803 ムラサキ | 1349 モロッコレッド | 1332 スパニッシュ・オレンジ | 2035 サルファーイエロー | 1059 エメラルド・グリーン | 1233 ブルー | 1168 グレージュ | 2820 ラベンダー・グレイ |
| 9024 チェリーピンク | 1174 タンジェリン・オレンジ | 1704 エィンシャン・ゴールド | 1086 レネット | 1035 アルパイン・ブルー | 2300 スノーホワイト | 2414 アルミニウム・グレイ | 9225 レッド | 1866 オレンジ | 1119 シュベーフェル | 1238 グリーン | 1039 ウルトラマリン | 2124 ココア・ホイップ | 1198 ホワイト |
| | | | | | | | | | | 1080 ボトル・グリーン | 2518 インディゴ | 2220 コーヒー | 1197 ブラック |

ご使用の液晶の設定や照明の環境などで実際の刺繍糸と見え方が異なる場合がございます。 予めご了承の程お願い申し上げます。