NEWHATTAN 1400 定番コットンツイル 6パネル ローキャップ

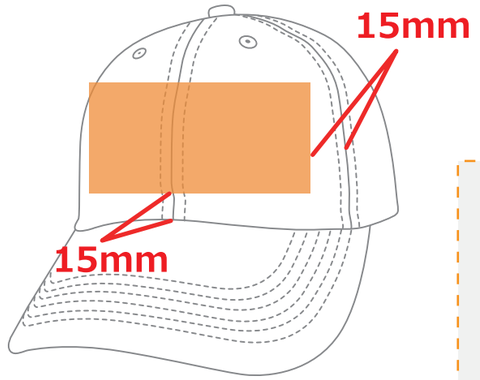

※加工可能最大サイズ※
W150mm×H50mm
【加工不可範囲】
下から15mm左右つなぎ目15mm

正面【FRONT】↓↓↓加工可能最大実寸サイズ

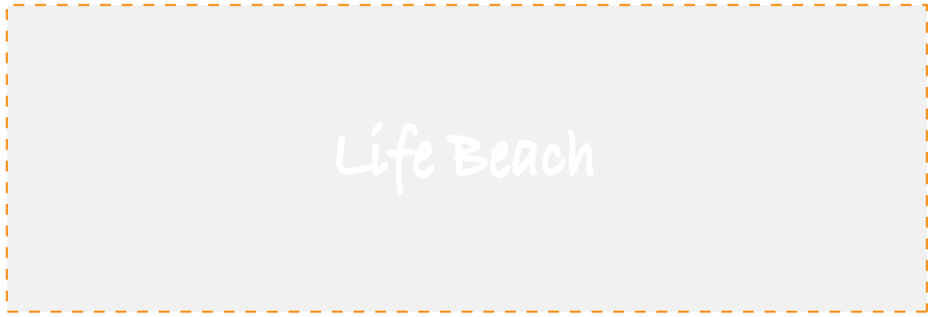

W150mm×H50mm

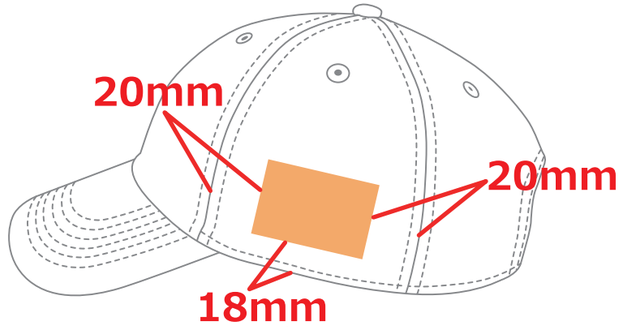

※加工可能最大サイズ※
W60mm×H40mm
【加工不可範囲】
下から18mm左右つなぎ目20mm

左【LEFT】↓↓↓
加工可能最大実寸サイズ

W60mm×H40mm

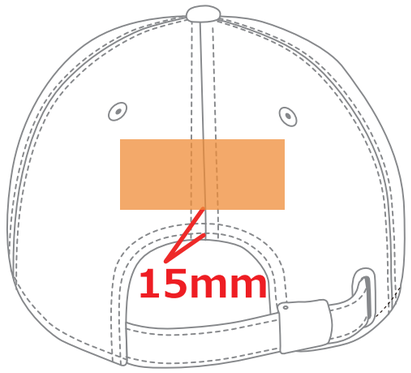

※加工可能最大サイズ※
W70mm×H30mm
【加工不可範囲】下から15mm

後頭部【BACK】↓↓↓
加工可能最大実寸サイズ

W70mm×H30mm

※アジャスターベルト加工可能最大サイズ※

W120mm×H15mm【加工不可範囲】両端から10mm

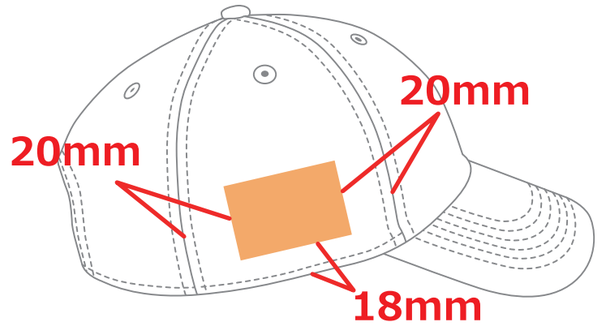

※加工可能最大サイズ※
W60mm×H40mm
【加工不可範囲】
下から18mm左右つなぎ目20mm

右【RIGHT】↓↓↓
加工可能最大実寸サイズ

W60mm×H40mm

着色の際は必ずスポイトツールをつかって加工データの着色をお願いします。

1002 パウダーピンク	1326 オペラモーブ	1103 エッグシェル	1071 フレッシュ・グリーン	1510 アクア	2100 アイボリー	1824 ペール・アイリス	1358 ショッキングピンク	1175 バーミリオン	1705 イエロー・オーカー	1428 リーフ・グリーン	1036 コバルト・ブルー	2210 サンド	1611 スチール・グレイ
1003 ベビーピンク	1139 ディープ・ピンク	1104 ライト・レモン	1088 ブレス・スプリング	2913 アイル・ブルー	1851 ミルキー	1819 ソフト・ラベンダー	9226 フェニックスレッド	2120 ベージュ・ホワイト	2023 クリーム・イエロー	1081 ホワイト・ツリー	1245 スカイブルー	1167 ココナッツ	1612 ガーゴイル
1243 ライトピンク	1352 マッシュ・ローズ	1111 イエロー	1089 レタス・グリーン	2915 アルパイン・ブルー	1852 ビスケット	1821 アイリス	9227 レッドアップル	1710 フレッシュ・オレンジ	2027 ブールジョン	1236 アップル・グリーン	1230 ゼンスブルー	1954 ブラウン	1944 グレイ
1138 ピンク	1012 オーロラ・ピンク	1094 レモン・イエロー	1090 モス・グリーン	1034 アザー・ブルー	1110 サンセット	2815 パープル	9023 ルージュ	1708 ジョーンドナープル	2029 プリムローズ・イエロー	1256 ミント	1232 サザン・クロス	1170 コンゴ・ブラウン	2414 グーズグレイ
1129 ポンパドール・ピンク	1014 フォンダント・ピンク	1105 レモン	1072 グラス・グリーン	1046 オールド・ブルー	1860 オールド・ゴールド	1125 ペール・ライラック	9026 ワインレッド	1099 ミルキー・オレンジ	2032 グリーンマスカット	1059 エメラルド・グリーン	1233 ブルー	1168 グレージュ	2820 ラベンダー・グレイ
9323 タヒチ・ピンク	1343 エンパイア・ローズ	1106 カナリー	1057 ライム・グリーン	1528 ケンブリッジ・ブルー	1159 バーガンディ	1803 ムラサキ	1349 モロッコレッド	1332 スパニッシュ・オレンジ	2035 サルファーイエロー	1238 グリーン	1039 ウルトラマリン	2124 ココア・ホイップ	1198 ホワイト
9024 チェリーピンク	1174 タンジェリン・オレンジ	1704 エィンシャン・ゴールド	1086 レネット	1035 アルパイン・ブルー	2300 スノーホワイト	2414 アルミニウム・グレイ	9225 レッド	1866 オレンジ	1119 シュベーフェル	1080 ボトル・グリーン	2518 インディゴ	2220 コーヒー	1197 ブラック

金糸3 ライトゴールド	金糸5 ゴールド	金糸 9 ディープゴールド	銀糸 シルバー

ご使用の液晶の設定や照明の環境などで実際の刺繍糸と見え方が異なる場合がございます。 予めご了承の程お願い申し上げます。