NEWHATTAN 1400 定番コットンツイル 6パネル ローキャップ

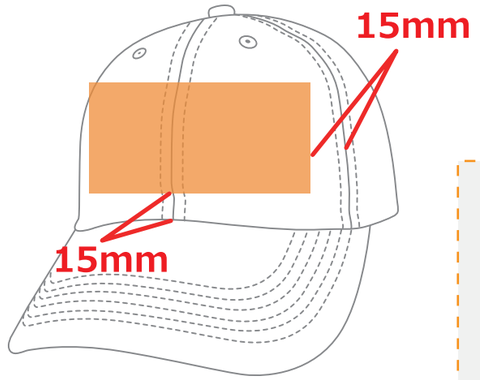

※加工可能最大サイズ※
W150mm×H50mm
【加工不可範囲】
下から15mm左右つなぎ目15mm

正面【FRONT】↓↓↓加工可能最大実寸サイズ

W150mm×H50mm

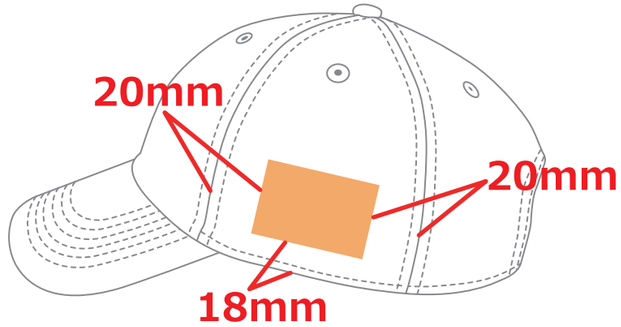

※加工可能最大サイズ※
W60mm×H40mm
【加工不可範囲】
下から18mm左右つなぎ目20mm

左【LEFT】↓↓↓
加工可能最大実寸サイズ

W60mm×H40mm

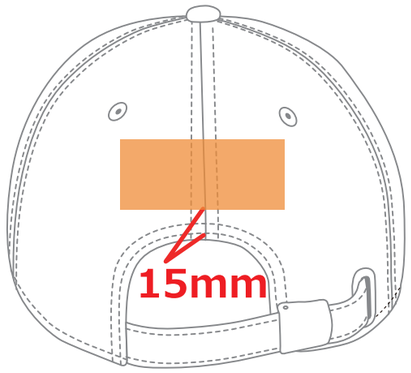

※加工可能最大サイズ※
W70mm×H30mm
【加工不可範囲】下から15mm

後頭部【BACK】↓↓↓
加工可能最大実寸サイズ

W70mm×H30mm

※アジャスターベルト加工可能最大サイズ※

W120mm×H15mm【加工不可範囲】両端から10mm

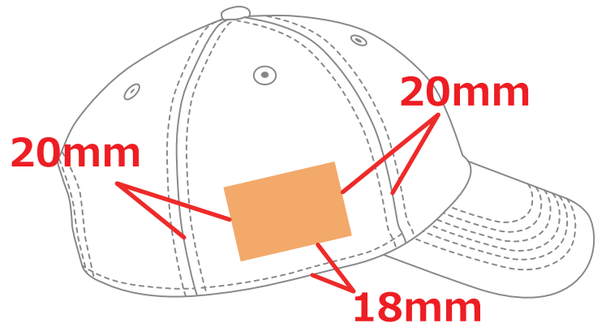

※加工可能最大サイズ※
W60mm×H40mm
【加工不可範囲】
下から18mm左右つなぎ目20mm

右【RIGHT】↓↓↓
加工可能最大実寸サイズ

W60mm×H40mm

着色の際は必ずスポイトツールをつかって加工データの着色をお願いします。

1002	パウダーピンク	1326	オペラモーブ	1103	エッグシェル	1071	フレッシュ・グリーン	1510	アクア	2100	アイボリー	1824	ペール・アイリス	1358	ショッキングピンク	1175	バーミリオン
1003	ベビーピンク	1139	ディープ・ピンク	1104	ライト・レモン	1088	ブレス・スプリング	2913	アイル・ブルー	1851	ミルキー	1819	ソフト・ラベンダー	9226	フェニックスレッド	2120	ベージュ・ホワイト
1243	ライトピンク	1352	マッシュ・ローズ	1111	イエロー	1089	レタス・グリーン	2915	アルパイン・ブルー	1852	ビスケット	1821	アイリス	9227	レッドアップル	1710	フレッシュ・オレンジ
1138	ピンク	1012	オーロラ・ピンク	1094	レモン・イエロー	1090	モス・グリーン	1034	アザー・ブルー	1110	サンセット	2815	パープル	9023	ルージュ	1708	ジョーンドナープル
1129	ポンパドール・ピンク	1014	フォンダント・ピンク	1105	レモン	1072	グラス・グリーン	1046	オールド・ブルー	1860	オールド・ゴールド	1125	ペール・ライラック	9026	ワインレッド	1099	ミルキー・オレンジ
9323	タヒチ・ピンク	1343	エンパイア・ローズ	1106	カナリー	1057	ライム・グリーン	1528	ケンブリッジ・ブルー	1159	バーガンディ	1803	ムラサキ	1349	モロッコレッド	1332	スパニッシュ・オレンジ
9024	チェリーピンク	1174	タンジェリン・オレンジ	1704	エィンシャン・ゴールド	1086	レネット	1035	アルパイン・ブルー	2300	スノーホワイト	2414	アルミニウム・グレイ	9225	レッド	1866	オレンジ

金糸3	ライトゴールド	金糸5	ゴールド	金糸9	ディープゴールド	銀糸	シルバー										
1705	イエロー・オーカー	1428	リーフ・グリーン	1036	コバルト・ブルー	2210	サンド	1611	スチール・グレイ								
2023	クリーム・イエロー	1081	ホワイト・ツリー	1245	スカイブルー	1167	ココナッツ	1612	ガーゴイル								
2027	ブールジョン	1236	アップル・グリーン	1230	ゼンスブルー	1954	ブラウン	1944	グレイ								
2029	プリムローズ・イエロー	1256	ミント	1232	サザン・クロス	1170	コンゴ・ブラウン	2414	グーズグレイ								
2032	グリーンマスカット	1059	エメラルド・グリーン	1233	ブルー	1168	グレージュ	2820	ラベンダー・グレイ								
2035	サルファーイエロー	1238	グリーン	1039	ウルトラマリン	2124	ココア・ホイップ	1198	ホワイト								
1119	シュベーフェル	1080	ボトル・グリーン	2518	インディゴ	2220	コーヒー	1197	ブラック								

ご使用の液晶の設定や照明の環境などで実際の刺繍糸と見え方が異なる場合がございます。 予めご了承の程お願い申し上げます。