# Bebro（ビブロ）BB ベースボールキャップ（フリーサイズ）

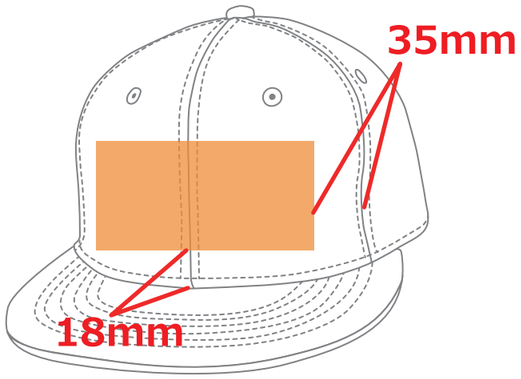


※加工可能最大サイズ※
W120mm×H60mm
【加工不可範囲】
下から18mm左右つなぎ目35mm

正面【FRONT】↓↓↓加工可能最大実寸サイズ

W120mm×H60mm

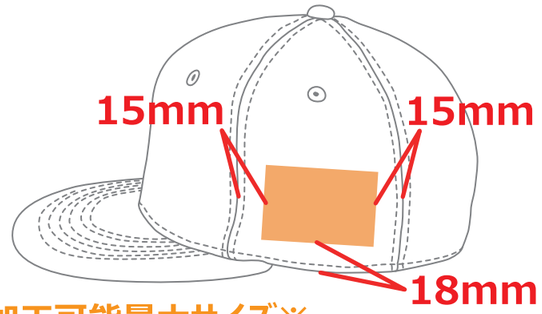


※加工可能最大サイズ※
W60mm×H40mm
【加工不可範囲】
下から18mm左右つなぎ目15mm

左【LEFT】↓↓↓
加工可能最大実寸サイズ

W60mm×H40mm

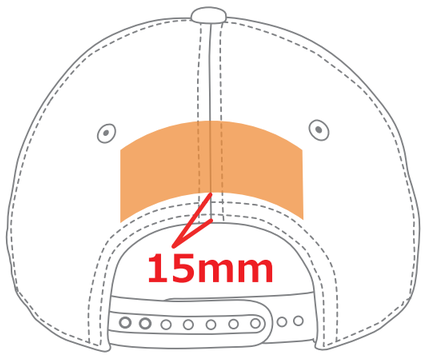


※加工可能最大サイズ※
W70mm×H30mm
【加工不可範囲】下から15mm

後頭部【BACK】↓↓↓
加工可能最大実寸サイズ

W70mm×H30mm

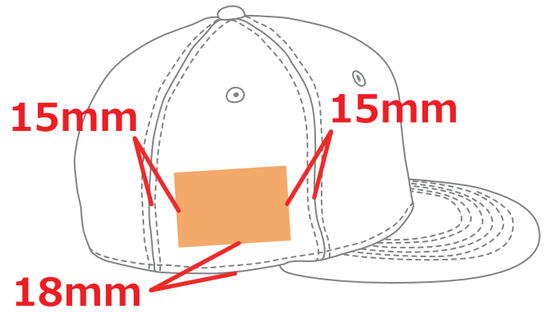


※加工可能最大サイズ※
W60mm×H40mm
【加工不可範囲】
下から18mm左右つなぎ目15mm

右【RIGHT】↓↓↓
加工可能最大実寸サイズ

W60mm×H40mm

## 着色の際は必ずスポイトツールをつかって加工データの着色をお願いします。

| | | | | | | | | | | | | | | | | | | | |
|---|---|---|---|---|---|---|---|---|---|---|---|---|---|---|---|---|---|---|---|
| | | | | | | | | | | | | 金糸3 | 金糸5 | 金糸 9 | 銀糸 | | | | |
| | | | | | | | | | | | | ライトゴールド | ゴールド | ディープゴールド | シルバー | | | | |
| 1002 | 1326 | 1103 | 1071 | 1510 | 2100 | 1824 | 1358 | 1175 | 1705 | 1428 | 1036 | 2210 | 1611 | | | | | | |
| パウダーピンク | オペラモーブ | エッグシェル | フレッシュ・グリーン | アクア | アイボリー | ペール・アイリス | ショッキングピンク | バーミリオン | イエロー・オーカー | リーフ・グリーン | コバルト・ブルー | サンド | スチール・グレイ | | | | | | |
| 1003 | 1139 | 1104 | 1088 | 2913 | 1851 | 1819 | 9226 | 2120 | 2023 | 1081 | 1245 | 1167 | 1612 | | | | | | |
| ベビーピンク | ディープ・ピンク | ライト・レモン | ブレス・スプリング | アイル・ブルー | ミルキー | ソフト・ラベンダー | フェニックスレッド | ベージュ・ホワイト | クリーム・イエロー | ホワイト・ツリー | スカイブルー | ココナッツ | ガーゴイル | | | | | | |
| 1243 | 1352 | 1111 | 1089 | 2915 | 1852 | 1821 | 9227 | 1710 | 2027 | 1236 | 1230 | 1954 | 1944 | | | | | | |
| ライトピンク | マッシュ・ローズ | イエロー | レタス・グリーン | アルパイン・ブルー | ビスケット | アイリス | レッドアップル | フレッシュ・オレンジ | ブールジョン | アップル・グリーン | ゼンスブルー | ブラウン | グレイ | | | | | | |
| 1138 | 1012 | 1094 | 1090 | 1034 | 1110 | 2815 | 9023 | 1708 | 2029 | 1256 | 1232 | 1170 | 2414 | | | | | | |
| ピンク | オーロラ・ピンク | レモン・イエロー | モス・グリーン | アザー・ブルー | サンセット | パープル | ルージュ | ジョーンドナープル | プリムローズ・イエロー | ミント | サザン・クロス | コンゴ・ブラウン | グーズグレイ | | | | | | |
| 1129 | 1014 | 1105 | 1072 | 1046 | 1860 | 1125 | 9026 | 1099 | 2032 | 1059 | 1233 | 1168 | 2820 | | | | | | |
| ポンパドール・ピンク | フォンダント・ピンク | レモン | グラス・グリーン | オールド・ブルー | オールド・ゴールド | ペール・ライラック | ワインレッド | ミルキー・オレンジ | グリーンマスカット | エメラルド・グリーン | ブルー | グレージュ | ラベンダー・グレイ | | | | | | |
| 9323 | 1343 | 1106 | 1057 | 1528 | 1159 | 1803 | 1349 | 1332 | 2035 | 1238 | 1039 | 2124 | 1198 | | | | | | |
| タヒチ・ピンク | エンパイア・ローズ | カナリー | ライム・グリーン | ケンブリッジ・ブルー | バーガンディ | ムラサキ | モロッコレッド | スパニッシュ・オレンジ | サルファーイエロー | グリーン | ウルトラマリン | ココア・ホイップ | ホワイト | | | | | | |
| 9024 | 1174 | 1704 | 1086 | 1035 | 2300 | 2414 | 9225 | 1866 | 1119 | 1080 | 2518 | 2220 | 1197 | | | | | | |
| チェリーピンク | タンジェリン・オレンジ | エインシャン・ゴールド | レネット | アルパイン・ブルー | スノーホワイト | アルミニウム・グレイ | レッド | オレンジ | シュベーフェル | ボトル・グリーン | インディゴ | コーヒー | ブラック | | | | | | |

ご使用の液晶の設定や照明の環境などで実際の刺繍糸と見え方が異なる場合がございます。 予めご了承の程お願い申し上げます。