YUPOONG 6511T FLEXFIT TRUCKER 2TONE MESH CAP

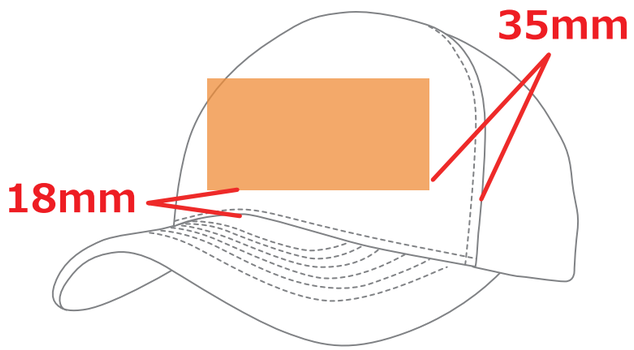

※加工可能最大サイズ※
W120mm×H60mm
【加工不可範囲】
下から18mm左右つなぎ目35mm

正面【FRONT】↓↓↓加工可能最大実寸サイズ

W120mm×H60mm

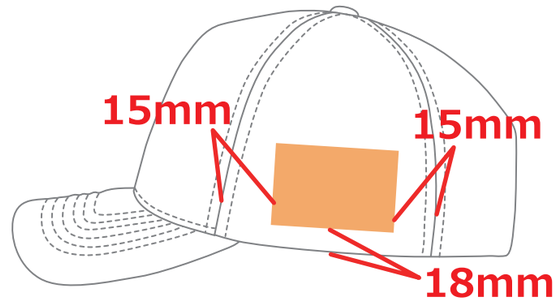

※加工可能最大サイズ※
W60mm×H40mm
【加工不可範囲】
下から18mm左右つなぎ目15mm

左【LEFT】↓↓↓
加工可能最大実寸サイズ

加工不可

W60mm×H40mm

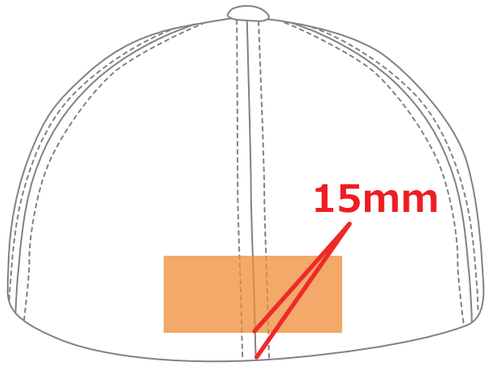

※加工可能最大サイズ※
W70mm×H30mm
【加工不可範囲】下から15mm

後頭部【BACK】↓↓↓
加工可能最大実寸サイズ

加工不可

W70mm×H30mm

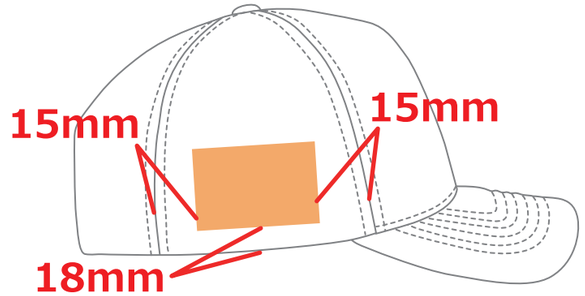

※加工可能最大サイズ※
W60mm×H40mm
【加工不可範囲】
下から18mm左右つなぎ目15mm

右【RIGHT】↓↓↓
加工可能最大実寸サイズ

加工不可

W60mm×H40mm

着色の際は必ずスポイトツールをつかって加工データの着色をお願いします。

												金糸3	金糸5	金糸 9	銀糸
												ライトゴールド	ゴールド	ディープゴールド	シルバー
1002	1326	1103	1071	1510	2100	1824	1358	1175	1705	1428	1036	2210	1611
パウダーピンク	オペラモーブ	エッグシェル	フレッシュ・グリーン	アクア	アイボリー	ペール・アイリス	ショッキングピンク	バーミリオン	イエロー・オーカー	リーフ・グリーン	コバルト・ブルー	サンド	スチール・グレイ
1003	1139	1104	1088	2913	1851	1819	9226	2120	2023	1081	1245	1167	1612
ベビーピンク	ディープ・ピンク	ライト・レモン	ブレス・スプリング	アイル・ブルー	ミルキー	ソフト・ラベンダー	フェニックスレッド	ベージュ・ホワイト	クリーム・イエロー	ホワイト・ツリー	スカイブルー	ココナッツ	ガーゴイル
1243	1352	1111	1089	2915	1852	1821	9227	1710	2027	1236	1230	1954	1944
ライトピンク	マッシュ・ローズ	イエロー	レタス・グリーン	アルパイン・ブルー	ビスケット	アイリス	レッドアップル	フレッシュ・オレンジ	ブールジョン	アップル・グリーン	ゼンスブルー	ブラウン	グレイ
1138	1012	1094	1090	1034	1110	2815	9023	1708	2029	1256	1232	1170	2408
ピンク	オーロラ・ピンク	レモン・イエロー	モス・グリーン	アザー・ブルー	サンセット	パープル	ルージュ	ジョーンドナープル	プリムローズ・イエロー	ミント	サザン・クロス	コンゴ・ブラウン	グーズグレイ
1129	1014	1105	1072	1046	1860	1125	9026	1099	2032	1059	1233	1168	2820
ポンパドール・ピンク	フォンダント・ピンク	レモン	グラス・グリーン	オールド・ブルー	オールド・ゴールド	ペール・ライラック	ワインレッド	ミルキー・オレンジ	グリーンマスカット	エメラルド・グリーン	ブルー	グレージュ	ラベンダー・グレイ
9323	1343	1106	1057	1528	1159	1803	1349	1332	2035	1238	1039	2124	1198
タヒチ・ピンク	エンパイア・ローズ	カナリー	ライム・グリーン	ケンブリッジ・ブルー	バーガンディ	ムラサキ	モロッコレッド	スパニッシュ・オレンジ	サルファーイエロー	グリーン	ウルトラマリン	ココア・ホイップ	ホワイト
9024	1174	1704	1086	1035	2300	2414	9225	1866	1119	1080	2518	2220	1197
チェリーピンク	タンジェリン・オレンジ	エィンシャン・ゴールド	レネット	アルパイン・ブルー	スノーホワイト	アルミニウム・グレイ	レッド	オレンジ	シュベーフェル	ボトル・グリーン	インディゴ	コーヒー	ブラック

ご使用の液晶の設定や照明の環境などで実際の刺繍糸と見え方が異なる場合がございます。 予めご了承の程お願い申し上げます。